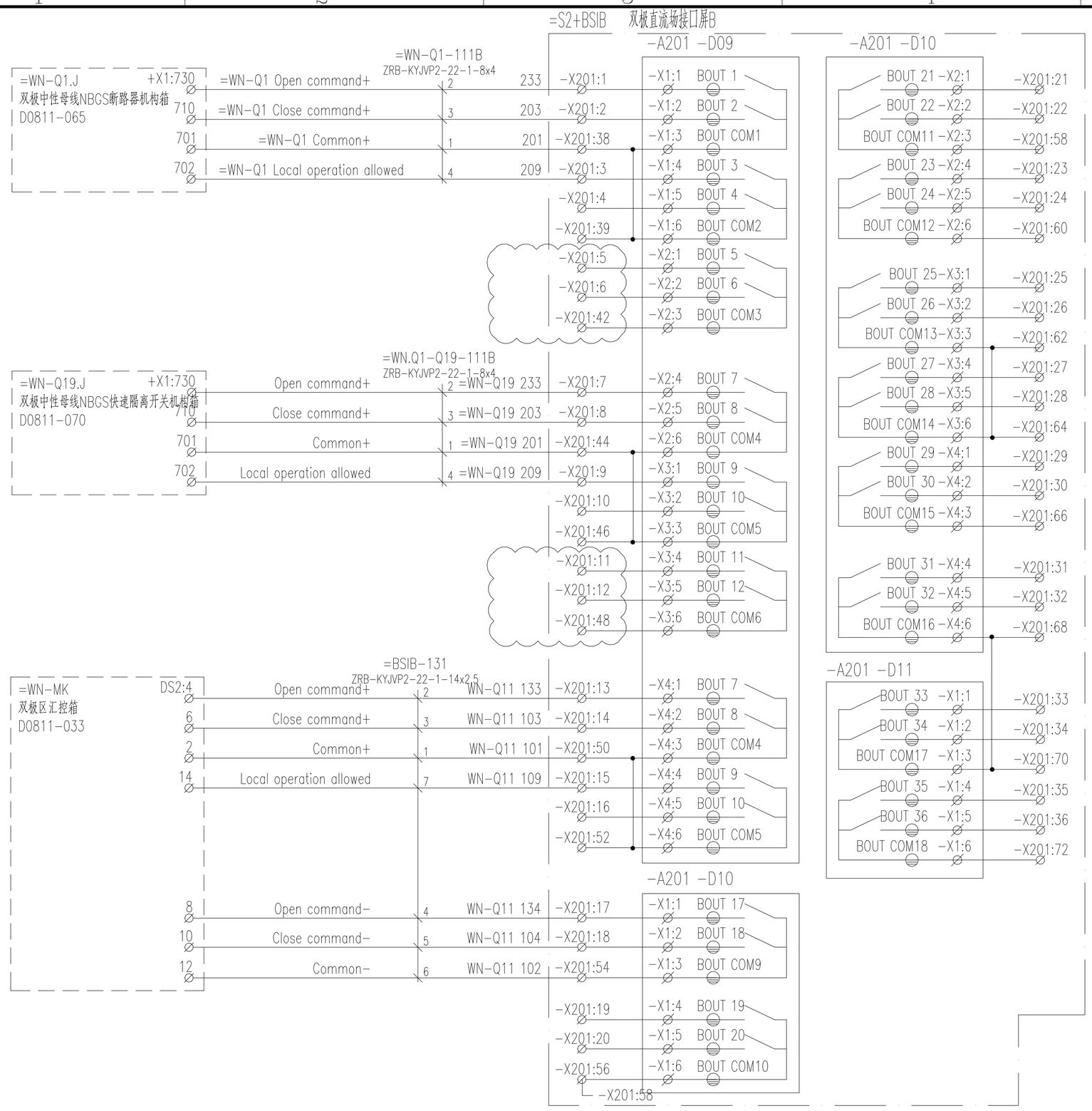

巴基斯坦默蒂亚里—拉合尔±660kV直流输电工程

±660kV HVDC Project from Matiari to Lahore in Pakistan

NATIONAL TRANSMISSION & DESPATCH COMPANY (NTDC) LIMITED PAKISTAN

CONTRACTOR 国家电网 STATE GRID 中国电力技术装备有限公司 CHINA ELECTRIC POWER EQUIPMENT AND TECHNOLOGY CO.,LTD.

SUBCONTRACTOR East China Electric Power Design Institute Co.,Ltd.

拉合尔±660kV换流站

±660kV Lahore Converter Station

设计阶段 PHASE: 施工图 Detail Design

M L H V D C - E N G - E C I - D D - P C - 0 8 1 1 - 0 2 8 A

	姓名 Name	日期 Date
设计 Designed	陈 波	2020.2.25
校核 Checked	徐 勇	2020.2.25
审核 Reviewed	王建华	2020.2.25
批准 Approved	李佑祥	2020.2.25

双极直流场接口屏B控制回路图一

Binary output 1(=S2+BSIA)

比例 Scale

图号 DWG NO. 30-B003701S-D0811-028

版本 REV. A

297X420